Smet Group

Project spuitbeton en vernageling TSM-palen Antwerpen Graffito

Opdrachtgever: Vooruitzicht
Uitvoering: 2004
Spuitbeton: 425 m² wanddikte: 13 cm
696 m² wanddikte: 15 cm
Vernageling palenwand: 2 rijen nagels
lengte=6,00 m en 7,50 m
TSM-palenwand: 217 m wand
Ø53 h.o.h. 48 cm

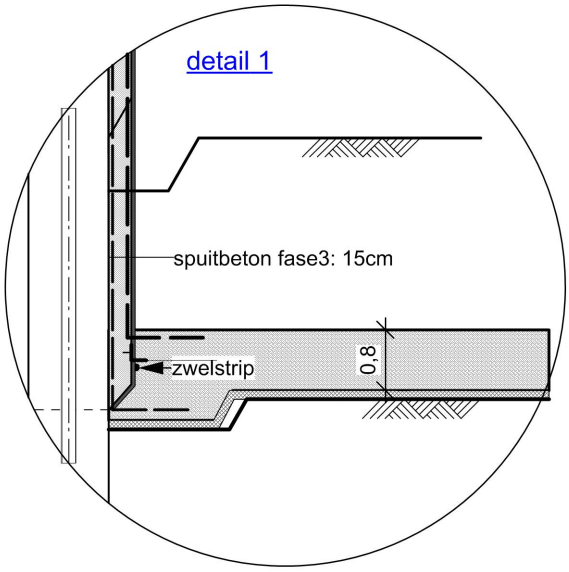

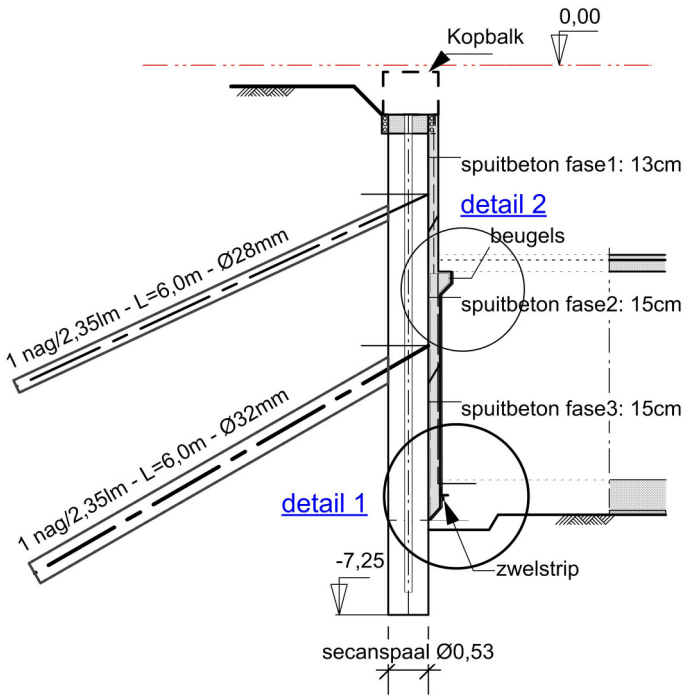

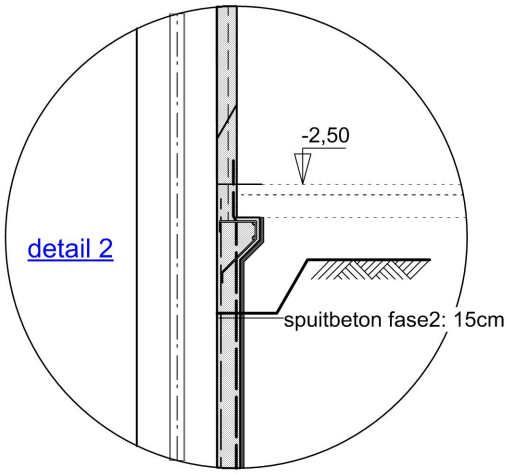

Smet-F&C nv
Kastelsedijk 64
B-2480 Dessel

Tel: 0032 14 38 96 96
E-mail: infosf@smetgroup.be
Website: www.smetgroup.be

Smet Group

Project spuitbeton en vernageling TSM-palen
Antwerpen
Graffito

Smet-F&C nv
Kastelsedijk 64
B-2480 Dessel

Tel: 0032 14 38 96 96
E-mail: infosf@smetgroup.be
Website: www.smetgroup.be